veltia®
New Generation Hand Dryers

INODORO ANTIVANDÁLICO ADAPTADO

COD. 13012.PM.S

Inodoro antivandálico adaptado

· Inodoro adaptado de acero inoxidable AISI 304.
· Adecuado para prisiones o instalaciones que exijan un alto grado de seguridad.
· Fijación trasdosada mediante pernos de anclaje en galería de servicios.
· Construcción totalmente soldada y pulida sin cantos vivos.
· Adecuado para lavabos adaptados en entornos de seguridad.
· Facilidad de limpieza, durabilidad y resistencia a la oxidación.
· Acabado satinado.

COMPONENTES Y CARACTERÍSTICAS TÉCNICAS

· Fabricado con planchas de acero inoxidable AISI 304.
· Dimensiones: 460 alto x 355 ancho x 450 fondo mm.
· Entrada de agua R 1" y desagüe Ø 76 mm.
· Interior rigidizado con espuma de poliuretano expandido.
· Adecuado para sistemas de descarga de accionamiento manual o electrónico.

SEGÚN NORMATIVA CTE
Sección SUA 9 ACCESIBILIDAD

TEXTO SUGERIDO PARA PRESCRIPCIÓN

Inodoro adaptado VELTIA o equivalente, en acero inoxidable AISI 304 acabado satinado. Desagüe horizontal. Gran seguridad, interior rigidizado con espuma de poliuretano expandido. Dimensiones: 460 alto x 355 ancho x 450 fondo mm. Entrada de agua R 1" y desagüe Ø 76 mm.

ESQUEMA DIMENSIONAL

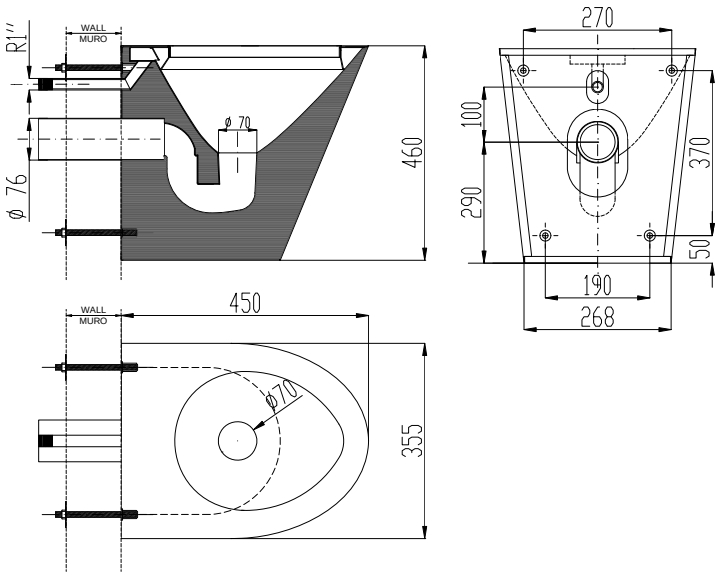

Dimensiones en mm

Productos Relacionados

13004.P.B

13002.S

13013

13012.P.S

13022

13008.S