New Generation Hand Dryers

BARRA DOBLE

COD. 15047.B

Barra doble de apoyo fija

La imagen corresponde a VELTIA 15047.S

· Barra doble de apoyo fija con tres puntos de anclaje a pared.
· Adecuada para apoyo en lavabos, wc-bidé, duchas y bañeras.
· Diseñada para aseos adaptados a personas con discapacidades.
· Acero inoxidable acabado brillo. Disponible también en acabado satinado (VELTIA 15047.S) y Nylon blanco (VELTIA 15047.W).
· Posición: izquierda.

COMPONENTES Y CARACTERÍSTICAS TÉCNICAS

· Fabricada en acero inoxidable AISI 304.
· Longitud máxima: 600 mm.
· Barras Ø 32 x 1.5 mm.
· Mantenimiento: el acero inoxidable requiere mantenimiento pues la suciedad con el tiempo puede llegar a comerse el cromo del acero inoxidable AISI 304. Recomendamos una limpieza mensual con nuestro producto especializado.
· Altura de instalación recomendada 70-75 cm de barra superior a suelo.
· Tornillería incluida.

TEXTO SUGERIDO PARA PRESCRIPCIÓN

Barra doble de apoyo VELTIA o equivalente, con tres apoyos en pared. Fabricada en acero inoxidable AISI 304 acabado brillo. Longitud: 600 mm. Barras Ø 32 x 1.5 mm.

ESQUEMA DIMENSIONAL

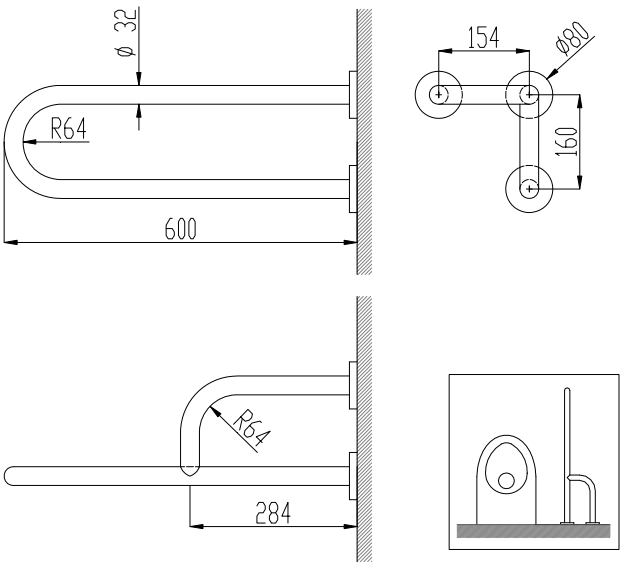

Productos Relacionados

15062.S | 15206.S | 15064.S | 15048.S | 15051.60.S | 15205.S