VELTIA
NEW GENERATION HAND DRYERS

MANUAL DE INSTRUCCIONES

Detector térmico IR + Sistema de reconocimiento facial

Mod. VELTIA BTTS

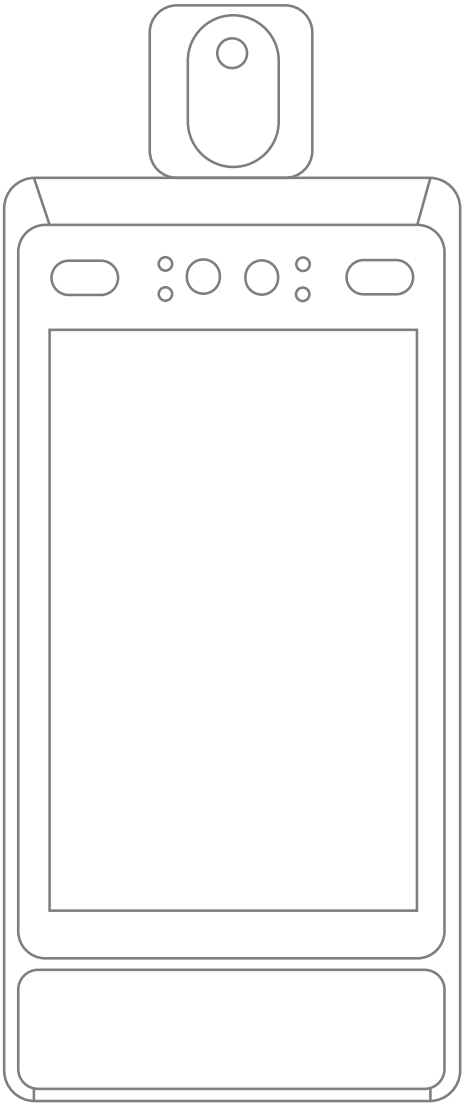

www.veltia.com

DETALLE:

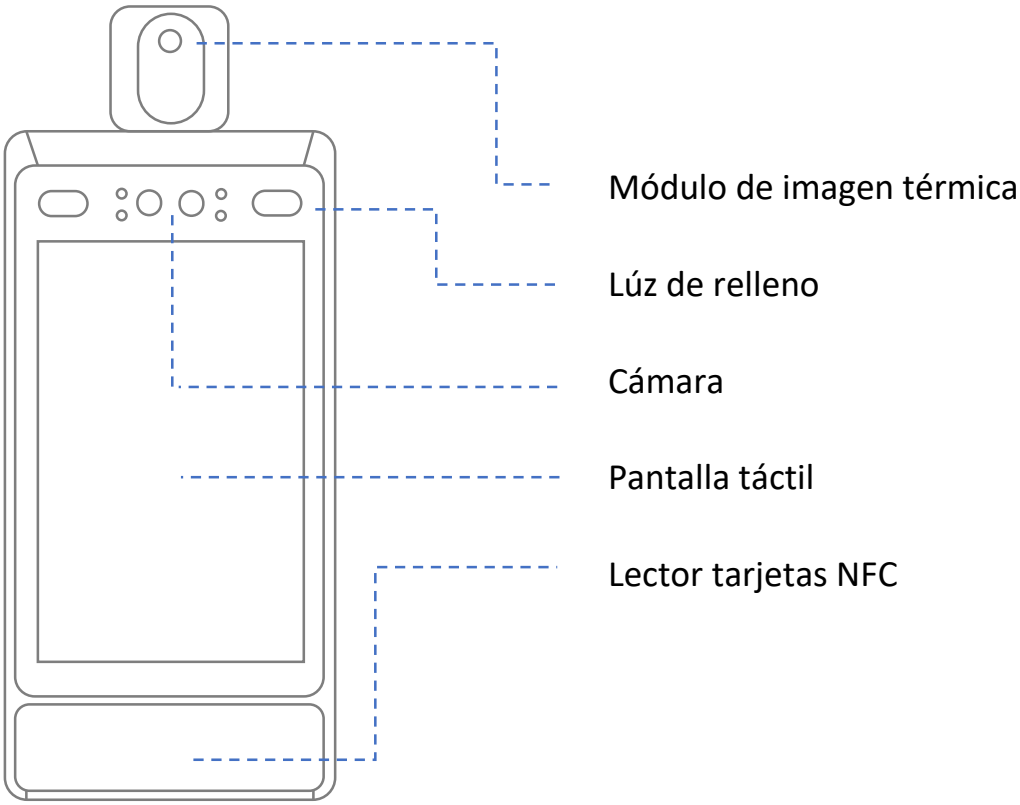
Módulo de imagen térmica
Lúz de relleno
Cámara
Pantalla táctil
Lector tarjetas NFC

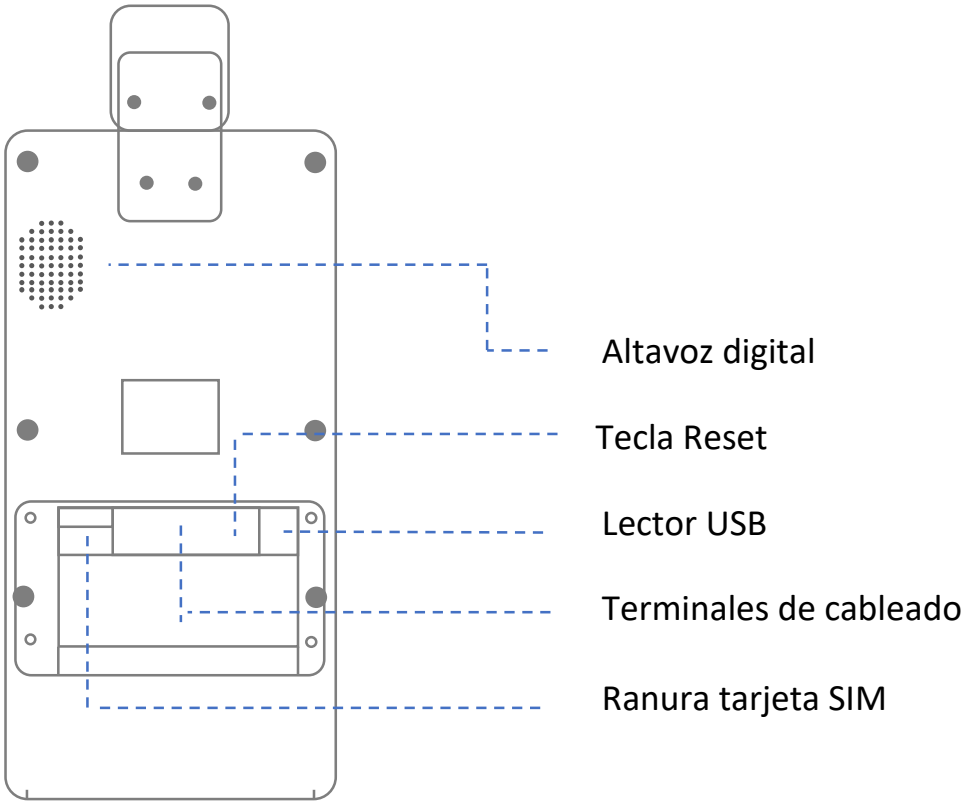
Altavoz digital
Tecla Reset
Lector USB
Terminales de cableado
Ranura tarjeta SIM

CONTENIDO DE LA CAJA:

1 x Terminal
1 x Adaptador de corriente
1 x Manual de instrucciones
2 x Cables de terminales
1 x Cable de conversión (OPCIONAL)

Nota: Antes de usar el dispositivo, asegúrese de que todos los accesorios están incluidos en la caja.

DESCRIPCIÓN DE LOS TERMINALES:

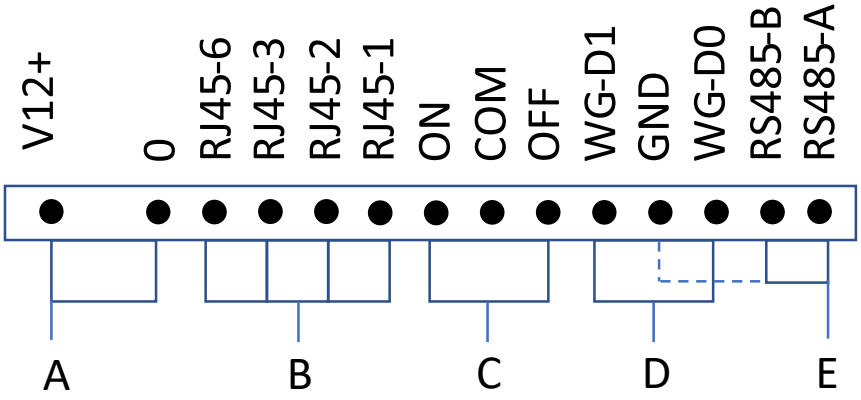

GRUPO	FUNCIÓN	COLOR	NOMBRE
A	Entrada alimentación	ROJO (Grueso) x2 NEGRO (Grueso) x2	12V+ 0
B	RJ45	GRIS AMARILLO NARANJA MARRÓN	RJ45-6 RJ45-3 RJ45-2 RJ45-1
C	Bloqueo de la puerta	AZUL (Grueso) VERDE (Grueso) AMARILLO (Grueso)	ON COM OFF
D	Wiegand	AZUL ROJO	WG-D1 GND
E	RS485	NEGRO VERDE BLANCO	WG-D0 RS485-B RS485-A

Nota: Esto solamente se usa para el cable de conversión aportado por el fabricante.

CONEXIÓN DEL TERMINAL

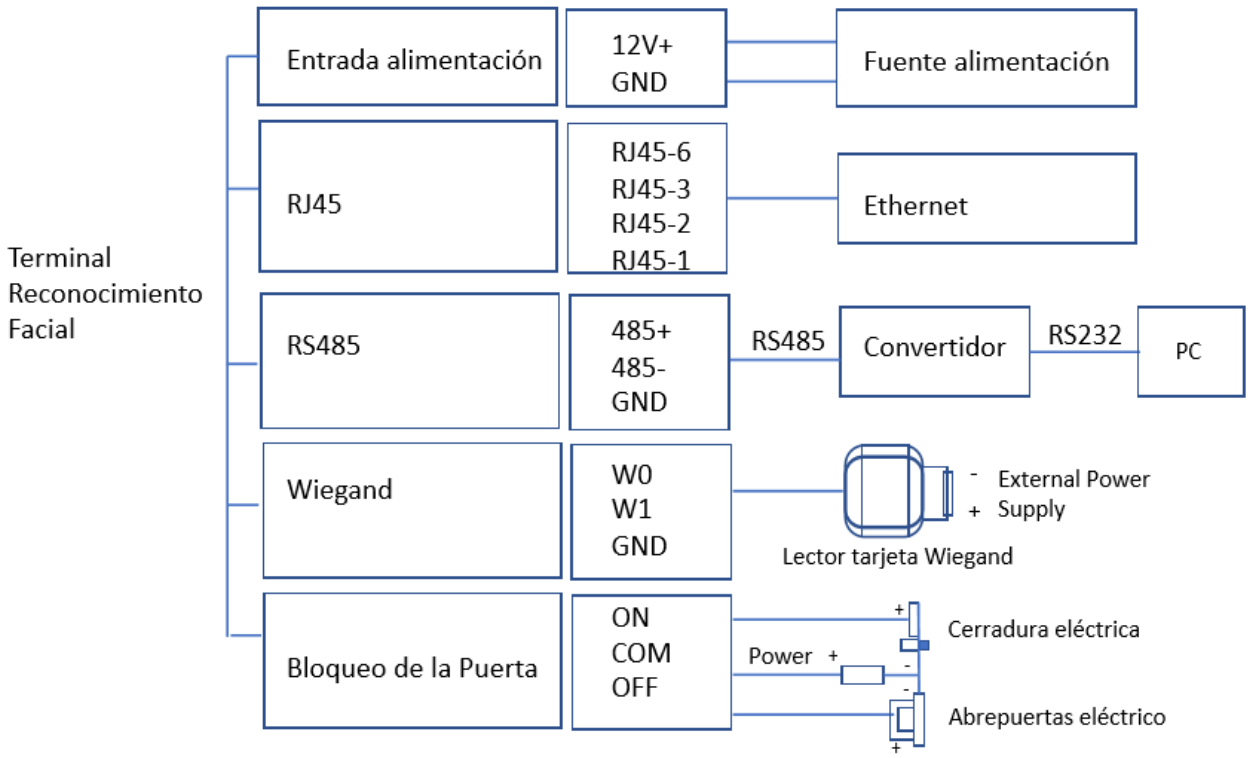

Nota: Estas cifras son solamente de referencia

INSTALACIÓN DE LA TARJETA SIM:

- Coloque correctamente la tarjeta SIM en la ranura.
- Asegúrese que la tarjeta SIM está en la dirección correcta.

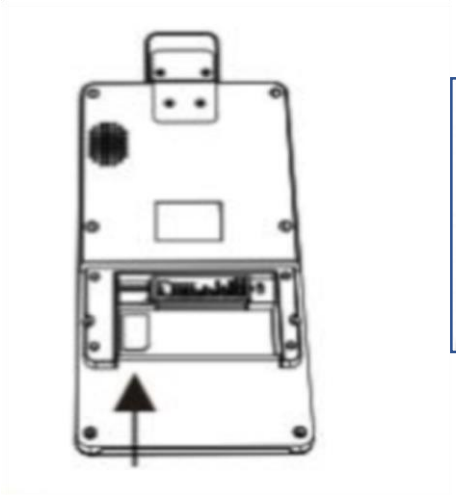

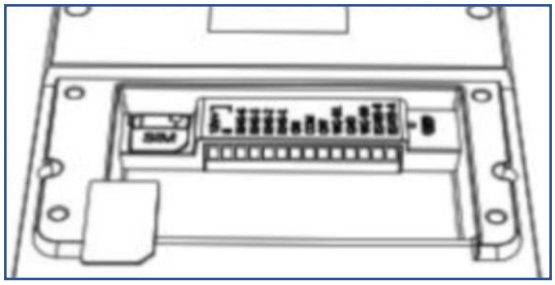

ARRANQUE DEL SISTEMA:

- Conecte el cable a los terminales del dispositivo.
- Conecte el cable de alimentación al cable de los terminales.
- Enchufe el transformador a la toma de corriente AC 220V y espere el arranque automático del dispositivo.

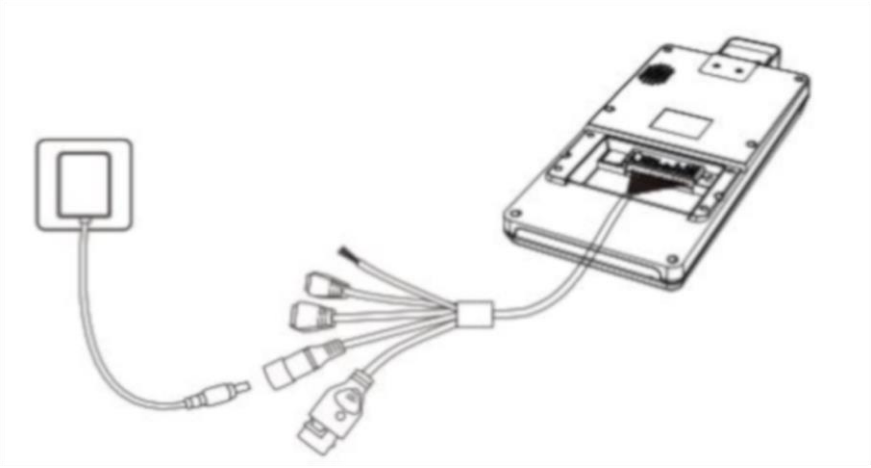

MONTAJE EN PARED:

- Haga los agujeros en la pared donde quiera instalar el terminal, teniendo en cuenta la distancia entre agujeros de la placa de montaje.
- Use los tornillos autorroscantes suministrados para fijar la placa del soporte en la pared.
- Guie los cables a través del agujero de la placa y del soporte y enchufe los terminales de cableado.
- Enchufe los terminales de cableado al dispositivo y use los tornillos M5 para asegurarlo al soporte.
- Alinee el dispositivo con la placa de montaje y ajústelos, y utilice 2 tornillos M3 para asegurar el dispositivo en la placa de montaje.
- Ajuste el ángulo de inclinación acorde con sus necesidades

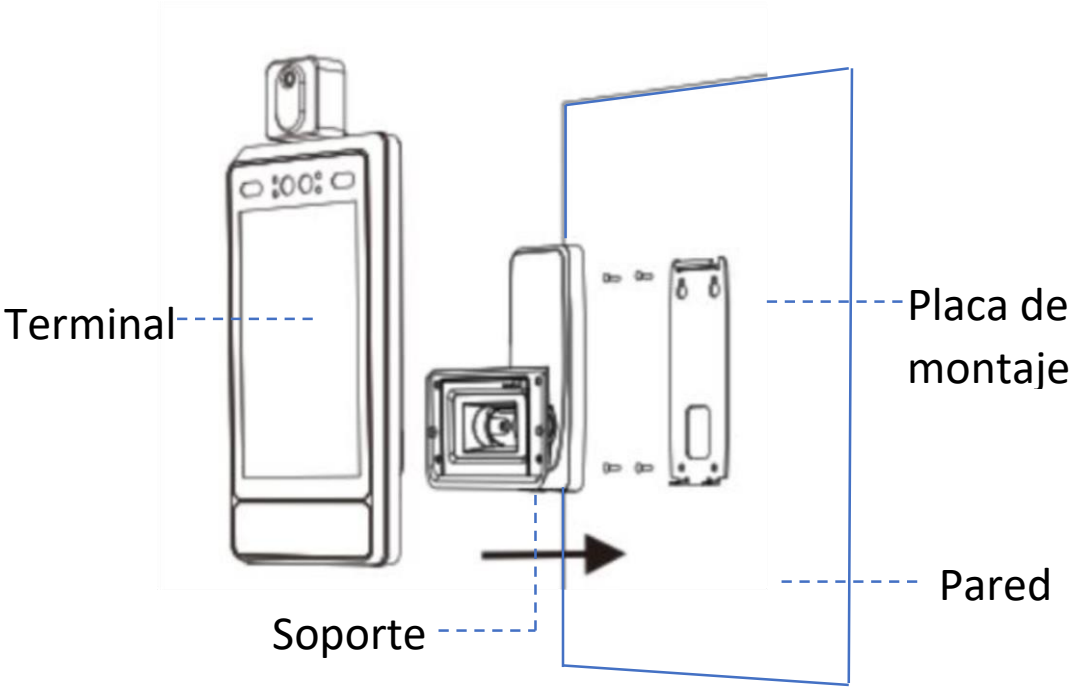

CONTENIDO DE LA CAJA:

1 x Soporte de pared
1 x Placa de montaje
4 x Tacos de pared
4 x Tornillos autorrascantes
4 x Tornillos M5
4 x Tornillos M3

MONTAJE EN TORNIQUETES DE ACCESO:

- Pase el cable a través de la tuerca, y por el agujero del soporte de torniquete y guíelo a través del soporte.
- Enchufe los terminales de cableado al dispositivo.
- Ponga en vertical el soporte y asegúrese de que el soporte y el panel superior del pedestal están en vertical.
- Gire la tuerca y asegure el soporte.
- Enchufe los terminales del cableado al dispositivo y utilice los 4 tornillos M5 suministrados para asegurar el soporte al dispositivo
- Ajuste el ángulo de inclinación acorde con sus necesidades.

Nota: El soporte de torniquete de acceso es opcional.

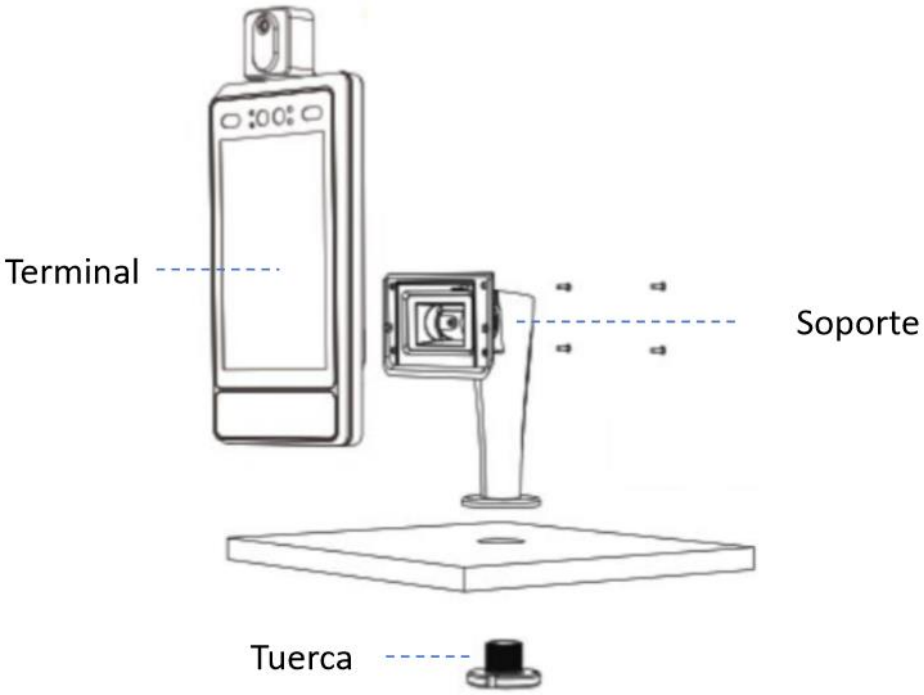

CONTENIDO:

1 x Soporte de torniquete
1 x Tuerca
4 x Tornillos M5

VELTIA

NEW GENERATION HAND DRYERS

Carrer Sant Adrià, 95

08030 Barcelona-SPAIN

Phone: +34 937 144 477

www.veltia.com

Email: sales@veltia.com